KONSTRUKCJA PRZEPUSTU ø800mm
(w km 2+453.892)

skala 1:50

WIDOK Z GÓRY
1:50

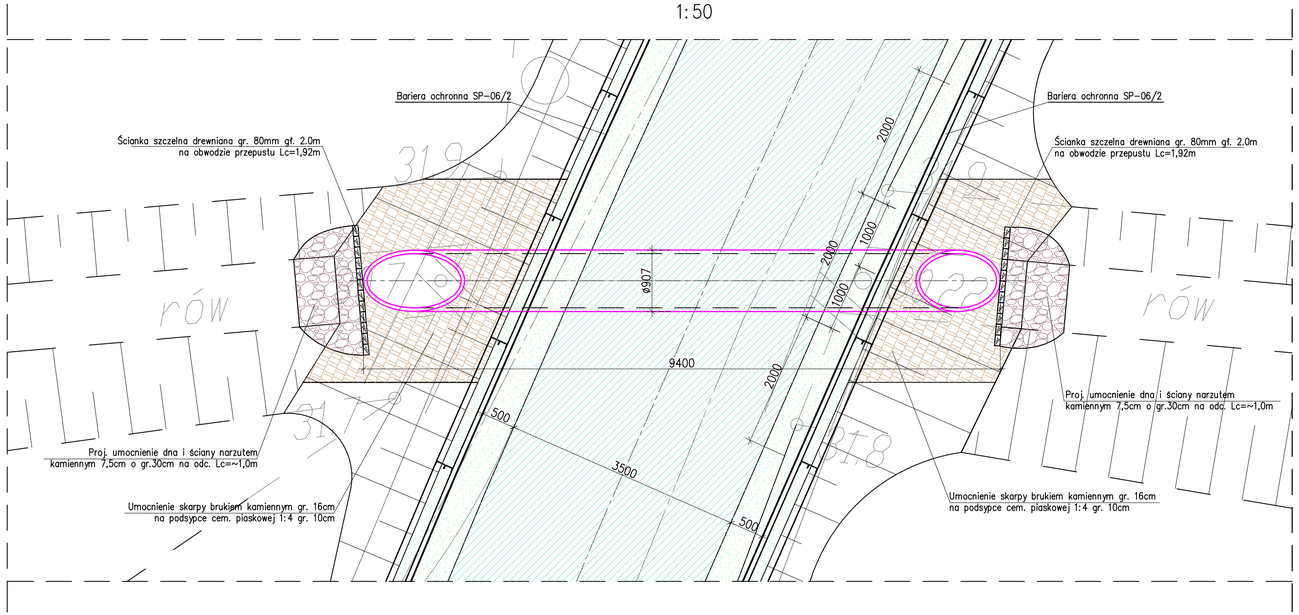

PRZEKRÓJ POPRZECZNY
1:50

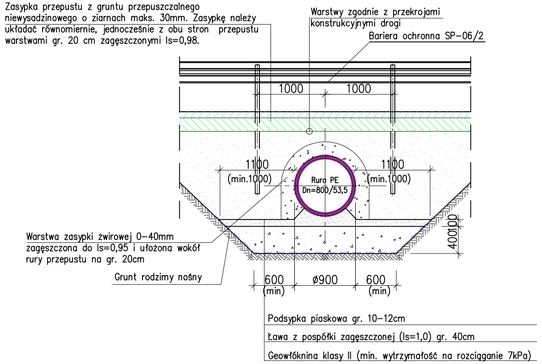

UWAGI:
1. USYTUOWANIE W TERENIE WG RYSUNKU PROJEKTU – CZĘŚĆ DROGOWA.
2. POSADOWIENIE NA GRUNCIE RODZIMYM. GRUNT RODZIMY MUSI BYĆ W STANIE ŚREDNIOZAGĘSZCZONYM LUB LEPSZYM (STOPIEŃ ZAGĘSZCZENIA ID>0,5) DLA GRUNTÓW NIESPOISTYCH (PIASKÓW DROBNYCH, ŚREDNICH I GRUBYCH) ORAZ W STANIE PLASTYCZNYM LUB LEPSZYM (STOPIEŃ PLASTYCZNOŚCI IL<0,5) DLA GRUNTÓW SPOISTYCH (PYŁY, GLINY PIASZCZYSTE, GLINY PYLASTE, IŁY I IŁY PYLASTE). WYSTĘPUJĄCE NAMUŁY W POZIOMIE I PONIŻEJ POSADOWIENIA PRZEPUSTÓW NALEŻY BEZWZGLĘDNIE USUNĄĆ I WYKONAĆ WYMIANĘ NA PIASKI ŚREDNIE I ZAGĘŚCIĆ DO WSKAŹNIKA ZAGĘSZCZENIA MIN. Is=0,98.
3. W PRZYPADKU WYSTĄPIENIA INNYCH GRUNTÓW NIŻ PODANE W PKT. 2, GRUNT NIENOŚNY NALEŻY WYMIENIĆ NA PIASKI ŚREDNIE O WSKAŹNIKU ZAGĘSZCZENIA MIN. Is=0,98. GŁĘBOKOŚĆ WYMIANY NALEŻY UZGODNIĆ W RAMACH NADZORU AUTORSKIEGO.
4. ZASYP NALEŻY WYKONYWAĆ WARSTWAMI MAX. 20cm Z JEDNOCZESNYM ZAGĘSZCZENIEM KAŻDEJ WARSTWY.
5. MATERIAŁ PRZEPUSTU: RURA POLIETYLENOWA (PE) SPIRALNA Dn=800mm GR. ŚCIANKI 53,5mm, O SZTYWNOŚCI OBWODOWEJ 8kN/m2 np. WEHOLITE SN8 PRODUKCJI "Uponor Infra Sp. z o.o.".
6. WSZYSTKIE WYMIARY SPRAWDZIĆ NA BUDOWIE.

PRZEKRÓJ PODŁUŻNY
1:50

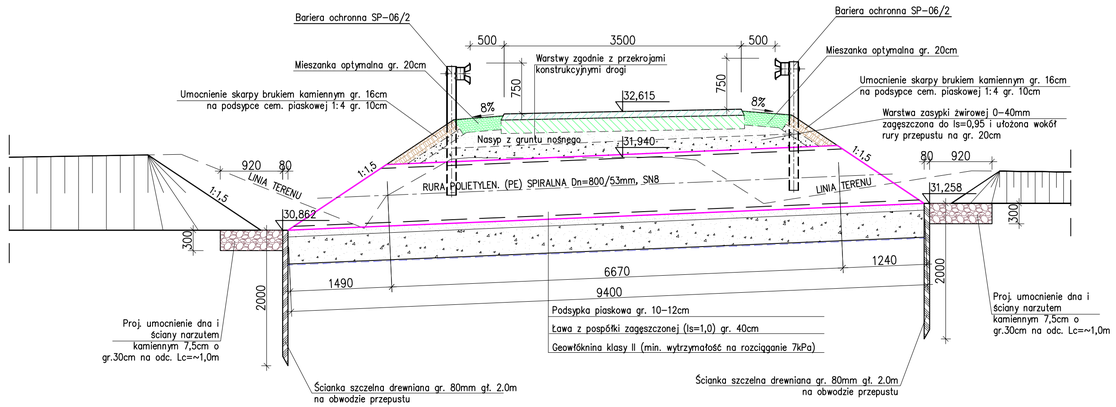

RAMIKO
mgr inż. Radosław Ostraszewski
ul. Gronowa 3
66-450 Jenin
NIP 8521611911
tel/fax: 95-718-25-77
tel kom: 668 184 112
e-mail: rostraszewski@gmail.com

INWESTOR

Nadleśnictwo Karwin

ul. Pierwszej Brygady 18
66-530 Drezdenko

Proces Inwestycyjny				
FAZA	PROJEKT ZLECENIA ROBÓT			
Część	Drogowa			
Obiekt	Przebudowa drogi powiatowej nr 1363F na odcinku Rąpin - Gościm			
Adres	gmina Drezdenko			
Nr rysunku 5.2.3	KONSTRUKCJA REMONTOWANEGO PRZEPUSTU ø800			Skala 1:50
Autor	Imię i Nazwisko	Nr. Uprawnień	Data	Podpis
Projektant:	mgr inż. Radosław Ostraszewski	Upr. Bud. Nr LUKG/0024/POOD/04	06.2017	
	mgr inż. Konrad Roszak	Upr. Bud. Nr ZAP/0031/POOK/06	06.2017	